SENSORES DE FLUJO DE MASA DE AIRE

Productos de Alta Demanda / Hechos en Estados Unidos

Los Sensores MAF de Walker son NUEVOS y NUNCA remanufacturados

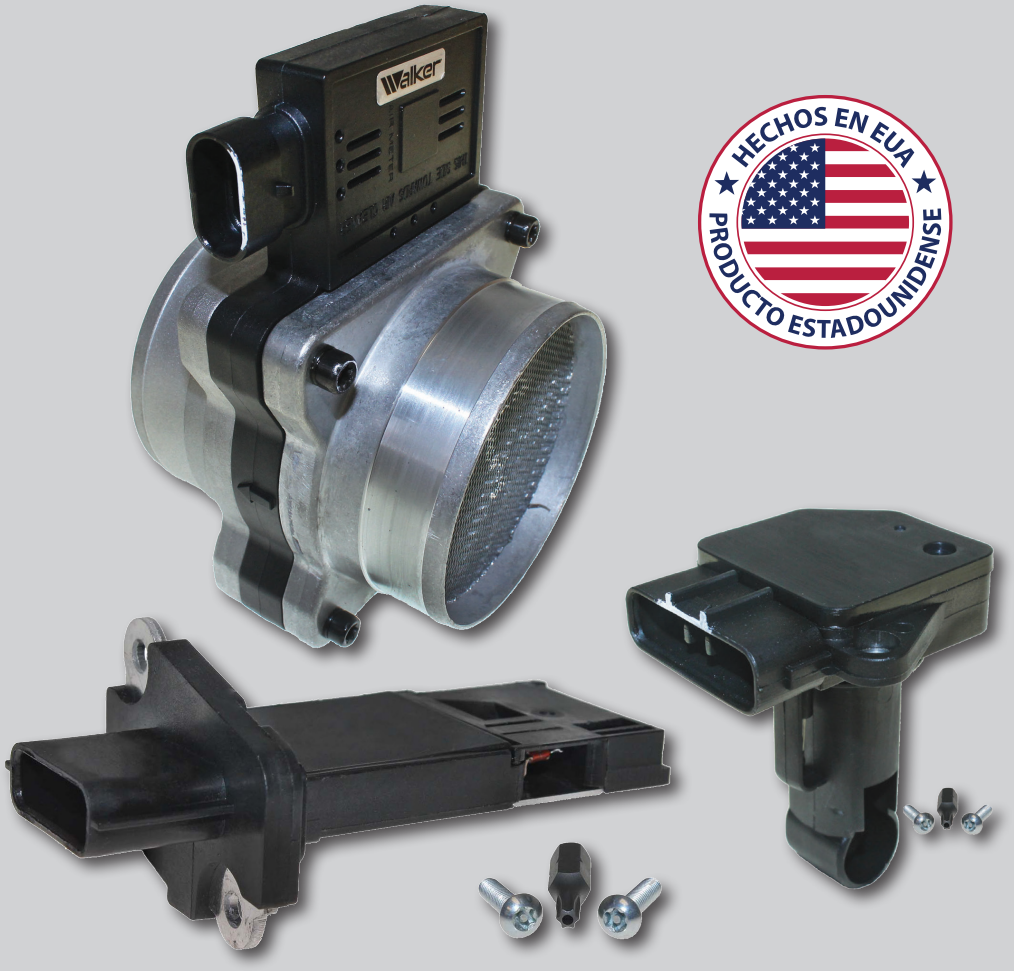

HECHOS EN EUA ★ PRODUCTO ESTADOUNIDENSE ★

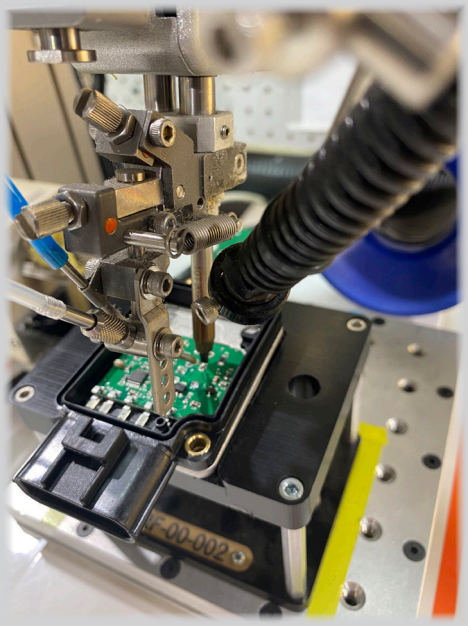

SOLADADURA ROBÓTICA DE PRECISIÓN

FABRICACIÓN PROPIA DE TARJETAS ELECTRÓNICAS

- **Pruebas y calibración automatizadas**
- **Diseño de microchip patentado**

TecAlliance TecDoc Catalogue

WALKER PRODUCTS, INC. • 525 WEST CONGRESS STREET • PACIFIC, MO 63069
U.S. Corporate Office: 636-257-2400 • Fax: 636-257-6211
Customer Service: 636-257-1700 • Technical Support: 844-252-0114
U.K. Sales Office and Distribution Center: +44 (0) 121-459-8006 • saleseurope@walkerproducts.com
Oficinas para Mexico: +52-72-2402-2167 · Soporte tecnico y servicio al cliente en Mexico: +52-72-2207-8957
www.walkerproducts.com

CALIDAD • COBERTURA • SOPORTE

© 2025 Walker Products Inc. All rights reserved. WF27-161B Rev. 3-2024

¿CÓMO FUNCIONA EL SENSOR MAF?

El sensor de flujo de masa de aire mide el volumen y la temperatura del aire que ingresa al tubo de admisión del motor e informa la información a la computadora del vehículo. La computadora usa esta información para calcular y confirmar la cantidad de aire que entra, la cantidad que saldrá del escape, la cantidad de combustible necesaria y otros factores que ayudan a que el vehículo funcione de manera eficiente.

¿DÓNDE ESTÁ UBICADO EL SENSOR MAF?

El sensor de flujo de masa de aire se encuentra justo después de la caja del filtro de aire.

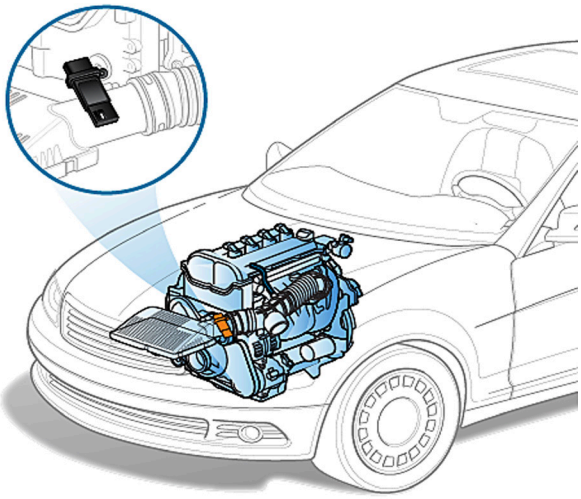

¿CÓMO SABER SI EL SENSOR MAF HA FALLADO?

Por lo general, la luz de servicio de su vehículo se encenderá en su tablero y le indicará que hay un código de falla en la computadora que debe ser diagnosticado por un taller de reparación. Si el código dice que es falla del sensor MAF, se recomienda hacer una revisión completa para evitar fallas en el diagnóstico.

La falla de un sensor MAF puede ser causado por:

• Fuga de vacío • Fallo de encendido del motore • Problemas de cableado • Fuga en el ducto del múltiple de admisión • Filtro de aire obstruido o instalado incorrectamente • Escape o convertidor catalítico obstruido/restringido • El sensor MAF puede estar obstruido o defectuoso

¿POR QUÉ FALLA UN SENSOR MAF?

El sensor de flujo de masa de aire falla debido a que los escombros de la carretera pasan por el filtro de aire y se acumulan en los elementos de detección del sensor MAF o un bloqueo de la ruta del flujo de aire.
(Ver imagen a continuación)

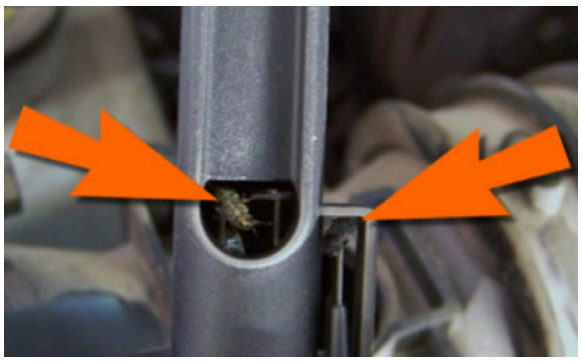

WALKER PRODUCTS NO RECOMIENDA UTILIZAR AEROSOL LIMPIADOR PARA EL SENSOR MAF. PODRÍA DAÑAR EL SENSOR DE FLUJO DE MASA DE AIRE Y SUS COMPONENTES.

¿POR QUÉ ELEGIR UN SENSOR MAF DE WALKER PRODUCTS?

Los sensores MAF de Walker Products son siempre 100% NUEVOS y nunca remanufacturados. Todos los sensores están 100% programados y probados para su ajuste, forma y función a las especificaciones de Equipo Original. Como programa líder en la industria, Walker Products fabrica números de parte de alta demanda en nuestras instalaciones de Estados Unidos con componentes de calidad de Equipo Original, placas de circuitos de diseño personalizado y programación.