Válvula de Control de Aire de Marcha Mínima (IAC)

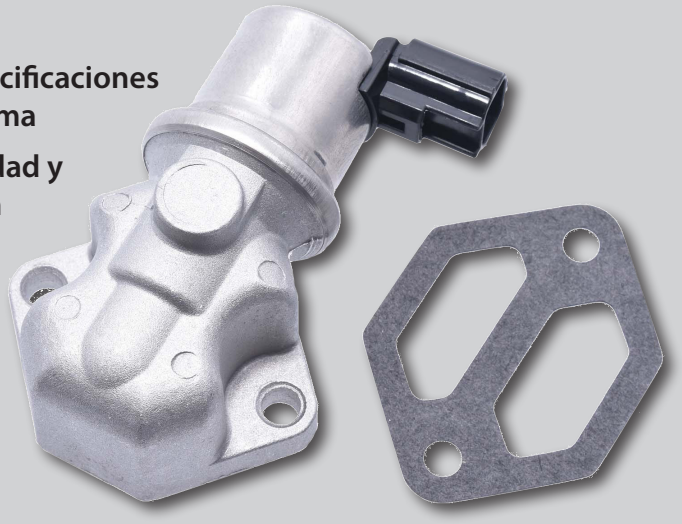

Tecnologia

- 100% probadas y certificadas en USA bajo las especificaciones de equipo original en ajuste, funcionamiento y forma
- Manufacturadas con materiales de la más alta calidad y diseñados para funcionar bajo cualquier condición dentro del vehículo

Ventajas

- Precio competitivo para el mercado de repuestos
- Kits de Servicio Completo (FSK®) – Sensor disponible con arnés

Cobertura

- Más de 150 números de parte disponibles
- Más de 100 números de parte de (FSK®) disponibles
- Amplia cobertura para automóviles y camiones ligeros, nacionales e importados, gas, diésel, combustible flexible y GLP/GNC
- Cobertura para vehículos desde 1980 hasta actuales

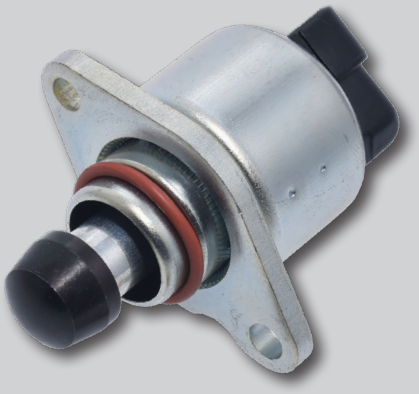

WALKER PRODUCTS, INC. • 525 WEST CONGRESS STREET • PACIFIC, MO 63069
U.S. Corporate Office: 636-257-2400 • Fax: 636-257-6211
Customer Service: 636-257-1700 • Technical Support: 844-252-0114
U.K. Sales Office and Distribution Center: +44 (0) 121-459-8006 • saleseurope@walkerproducts.com
Oficinas para Mexico: +52-72-2402-2167 · Soporte tecnico y servicio al cliente en Mexico: +52-72-2207-8957
www.walkerproducts.com

CALIDAD • COBERTURA • SOPORTE

© 2025 Walker Products, Inc. All rights reserved. WF27-157B Rev. 8-2024

¿CÓMO FUNCIONA EL IAC?

El motor de control de aire en marcha mínima es controlado por la ECU para controlar con precisión la velocidad en marcha mínima cuando se colocan cargas variables en el motor. Esto es para asegurar un funcionamiento sin problemas.

¿DÓNDE SE ENCUENTRA EL IAC?

El motor de control de aire está ubicado en el colector de admisión cerca de la parte posterior del cuerpo del acelerador.

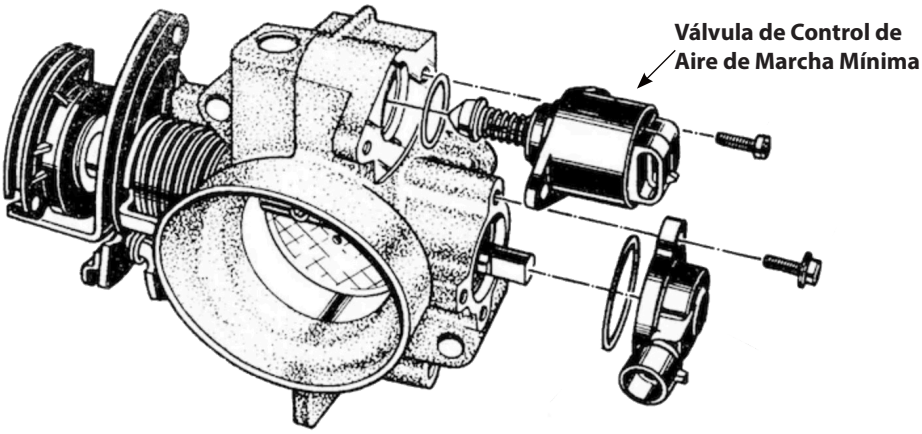

¿POR QUÉ FALLA EL IAC?

Las causas comunes de falla son acumulación de carbón y oxido. Otro síntoma es una falla parcial o total del actuador.

¿CÓMO SABER SI EL IAC ESTÁ FALLANDO?

El motor del vehículo jalonea o se detendrá, marcha mínima inestable y la luz de servicio del vehículo se encenderá.

¿POR QUÉ ELEGIR UN IAC DE WALKER PRODUCTS?

- *100% probadas y certificadas en USA bajo las especificaciones de equipo original en ajuste, funcionamiento y forma*
- *Walker Products cubre una amplia gama de motores y modelos de vehículos*
- *Contamos con un excelente equipo de servicio al cliente para contestar cualquier duda que tenga sobre los productos de Walker*