Sensores de Flujo de Masa de Aire (MAF)

Los sensores de flujo de masa de aire de Walker Products son NUEVOS, NUNCA remanufacturados

Tecnología

- 100% probadas y certificadas en USA bajo las especificaciones de equipo original en funcionamiento y forma
- Manufacturados con materiales de la más alta calidad y diseñados para funcionar bajo cualquier condición dentro del vehículo

Ventajas

- Walker ofrece dos versiones del sensor MAF. El sensor con ensamble completo o el sensor solo (cuando aplique) abriendo más opciones de compra para nuestros clientes
- Precio muy competitivo para el mercado de repuestos
- El sensor sin ensamble completo cuenta con kit de instalación, tornillos de seguridad y punta Torx® para optimizar la instalación del sensor
- Kits de Servicio Completo (FSK®) – Sensor disponible con conector

Cobertura

- Programa líder en la industria con más de 400 números de parte
- Amplia cobertura para automóviles y camiones ligeros, nacionales e importados, gas, diésel, combustible flexible y GLP/GNC
- El programa de Walker Products cubre aplicaciones desde 1982 hasta hoy en día

TecAlliance Certified Data Supplier
TecDoc Catalogue

WALKER PRODUCTS • 525 WEST CONGRESS STREET • PACIFIC, MO 63069
U.S. Corporate Office: 636-257-2400 • Fax: 636-257-6211
Customer Service: 636-257-1700 • Technical Support: 844-252-0114
U.K. Sales Office and Distribution Center: +44 (0) 121-459-8006 • saleseurope@walkerproducts.com
Oficinas para Mexico: +52-72-2402-2167 · Soporte tecnico y servicio al cliente en Mexico: +52-72-2207-8957
www.walkerproducts.com

CALIDAD • COBERTURA • SOPORTE

© Walker Products WF27-131B Revised 9-21

¿CÓMO FUNCIONA EL SENSOR MAF?

El sensor de flujo de masa de aire mide el volumen y la temperatura del aire que ingresa al tubo de admisión del motor e informa la información a la computadora del vehículo. La computadora usa esta información para calcular y confirmar la cantidad de aire que entra, la cantidad que saldrá del escape, la cantidad de combustible necesaria y otros factores que ayudan a que el vehículo funcione de manera eficiente.

¿DÓNDE ESTÁ UBICADO EL SENSOR MAF?

El sensor de flujo de masa de aire se encuentra justo después de la caja del filtro de aire.

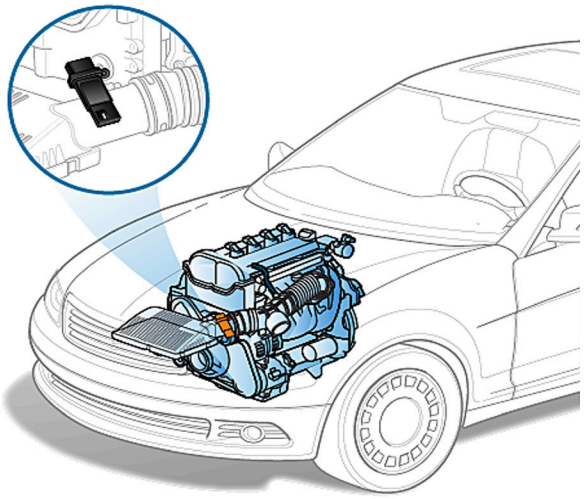

¿CÓMO SABER SI EL SENSOR MAF HA FALLADO?

Por lo general, la luz de servicio de su vehículo se encenderá en su tablero y le indicará que hay un código de falla en la computadora que debe ser diagnosticado por un taller de reparación. Si el código dice que es falla del sensor MAF, se recomienda hacer una revisión completa para evitar fallas en el diagnóstico.

La falla de un sensor MAF puede ser causado por:

• Fuga de vacío • Fallo de encendido del motore • Problemas de cableado • Fuga en el ducto del múltiple de admisión • Filtro de aire obstruido o instalado incorrectamente • Escape o convertidor catalítico obstruido/restringido • El sensor MAF puede estar obstruido o defectuoso

¿POR QUÉ FALLA UN SENSOR MAF?

El sensor de flujo de masa de aire falla debido a que los escombros de la carretera pasan por el filtro de aire y se acumulan en los elementos de detección del sensor MAF o un bloqueo de la ruta del flujo de aire.
(Ver imagen a continuación)

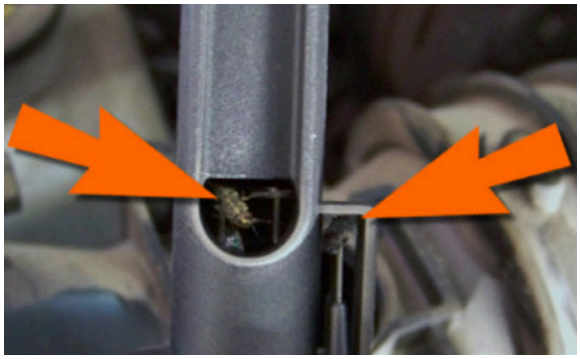

WALKER PRODUCTS NO RECOMIENDA UTILIZAR AEROSOL LIMPIADOR PARA EL SENSOR MAF. PODRÍA DAÑAR EL SENSOR DE FLUJO DE MASA DE AIRE Y SUS COMPONENTES.

¿POR QUÉ ELEGIR UN SENSOR MAF DE WALKER PRODUCTS?

Los sensores MAF de Walker Products son siempre 100% NUEVOS y nunca remanufacturados. Todos los sensores están 100% programados y probados para su ajuste, forma y función a las especificaciones de Equipo Original. Como programa líder en la industria, Walker Products fabrica números de parte de alta demanda en nuestras instalaciones de Estados Unidos con componentes de calidad de Equipo Original, placas de circuitos de diseño personalizado y programación.