Sensores de presión de aceite e interruptores

Características

- Construcción duradera: Elaborado con materiales de alta calidad para un rendimiento duradero
- Precisión: Diseñado para una medida precisa de la presión del aceite, lo que garantiza datos confiables para la unidad de control del motor (ECU)
- Equivalente a los fabricantes de equipos originales (OEM): Diseñado y fabricado para cumplir con el rendimiento exacto del equipo original
- Resistencia mejorada: Construido para soportar temperaturas extremas, vibraciones y elementos ambientales

Beneficios

- Garantiza un rendimiento duradero y reduce la necesidad de reemplazos frecuentes, ahorrando tiempo y dinero.
- Ofrece lecturas precisas de la presión del aceite, lo que ayuda a prevenir daños en el motor y prolonga la vida útil del vehículo.
- Ofrece un funcionamiento uniforme en condiciones extremas, lo que mejora la seguridad y fiabilidad del vehículo.
- Cumple con los estándares exactos del equipo original, garantizando un rendimiento y una compatibilidad óptimos.

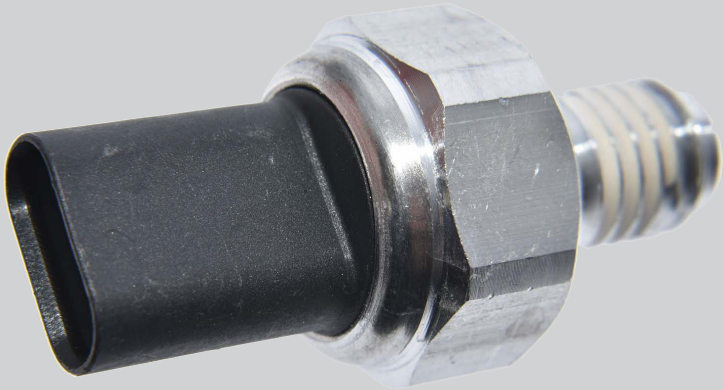

WALKER PRODUCTS, INC. • 525 WEST CONGRESS STREET • PACIFIC, MO 63069
Oficina Corporativa en EE. UU.: 636-257-2400 • Fax: 636-257-6211
Servicio al Cliente: 636-257-1700 • Soporte Técnico: 844-252-0114
Oficina de Ventas y Centro de Distribución en el Reino Unido: +44 (0) 121-459-8006 • saleseurope@walkerproducts.com
Oficinas para México: +52-72-2402-2167 • Soporte técnico y servicio al cliente en México: +52-72-2207-8957
www.walkerproducts.com

CALIDAD • COBERTURA • SOPORTE

© 2025 Walker Products, Inc. All rights reserved. WF27-163B 5-2024

¿QUÉ HACE EL SENSOR DE PRESIÓN DE ACEITE?

Un sensor de presión de aceite mide la presión del aceite del motor y envía esta información a la unidad de control del motor (ECU) del vehículo o al grupo de medidores. Estos datos ayudan a garantizar que el motor reciba la lubricación adecuada. Si la presión del aceite es demasiado baja, puede indicar problemas potenciales como bajos niveles de aceite, fugas de aceite o fallas del motor. Por el contrario, una presión de aceite excesivamente alta también puede ser una indicación de problemas dentro del motor. Al monitorear la presión del aceite, el sensor ayuda a mantener el estado, el rendimiento y la longevidad del motor.

¿DÓNDE SE ENCUENTRA EL SENSOR DE PRESIÓN DE ACEITE?

La ubicación del sensor de presión de aceite puede variar según la marca y el modelo del vehículo. Sin embargo, por lo general, está montado en el bloque del motor o cerca de él, a menudo cerca del filtro de aceite o la bomba de aceite. En algunos vehículos, puede estar ubicado en la cabeza de cilindros o en el cárter de aceite.

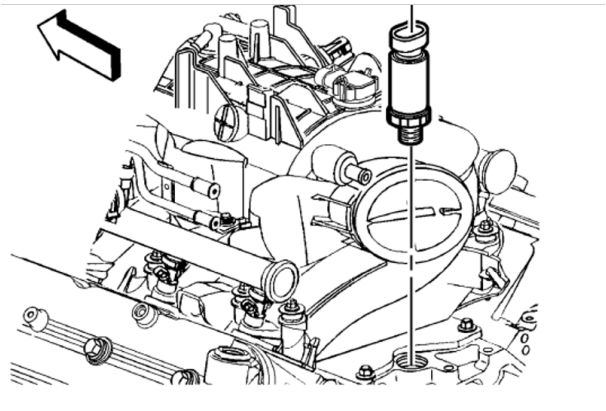

¿CÓMO SABE QUE EL SENSOR DE PRESIÓN DE ACEITE FALLÓ?

Las señales de un sensor de presión de aceite defectuoso incluyen la iluminación de la luz de advertencia de presión de aceite del panel, lecturas erráticas o constantemente inexactas del manómetro de presión de aceite, ruidos del motor como tic-tac o golpeteo particularmente a bajas velocidades o al ralentí debido a una lubricación inadecuada, la activación de la luz de comprobación del motor acompañada de códigos de problemas de diagnóstico relacionados con la presión de aceite o el mal funcionamiento del sensor, y la presencia de fugas de aceite alrededor del sensor.

¿QUÉ SUCEDE CUANDO LOS SENSORES DE PRESIÓN DE ACEITE FALLAN?

Cuando los sensores de presión de aceite fallan, pueden provocar varias consecuencias, incluido el daño del motor debido a lecturas inexactas o nulas que causan una baja presión de aceite, lo que a su vez acelera el desgaste de los componentes del motor, como los rodamientos y los pistones. El rendimiento del motor puede verse afectado, manifestándose como ralentí irregular, vacilación o calado, pudiendo culminar en una falla del motor. Las luces de advertencia, como la luz de advertencia de presión de aceite, pueden encenderse y señalar un problema que requiere atención inmediata para evitar daños adicionales. Además, puede producirse un aumento en el ruido del motor causado por una lubricación insuficiente y posibles fugas de aceite alrededor del sensor. Abordar estos problemas de inmediato mediante la inspección y la reparación es crucial para evitar daños graves al motor.

¿POR QUÉ FALLAN LOS SENSORES DE PRESIÓN DE ACEITE?

Los sensores de presión de aceite pueden fallar debido a una variedad de factores, como el desgaste con el tiempo, problemas eléctricos (tales como problemas con las conexiones o el cableado), corrosión por la exposición a la humedad y los contaminantes, altas temperaturas en el compartimento del motor, vibraciones excesivas que causan estrés mecánico, contaminación del aceite por suciedad o residuos, posibles defectos de fabricación y fallas en el sellado que conducen a fugas de aceite. El mantenimiento regular, incluidos los cambios e inspecciones de aceite, es crucial para detectar señales tempranas de fallas en los sensores y evitar posibles problemas.

¿POR QUÉ SON MEJORES LOS SENSORES DE PRESIÓN DE ACEITE DE WALKER?

Los sensores de presión de aceite de Walker Products son los preferidos por varios motivos. Se construyen con materiales de alta calidad y procesos de fabricación precisos, lo que garantiza durabilidad y fiabilidad en diversas condiciones de funcionamiento. Diseñados para garantizar la precisión, estos sensores ofrecen lecturas de presión de aceite precisas y uniformes, lo que permite un monitoreo eficaz del estado y el rendimiento de los motores. Con tecnología avanzada integrada, los sensores de Walker Products ofrecen capacidades de diagnóstico mejoradas y estabilidad de la señal, lo que contribuye al rendimiento y la fiabilidad generales. Además, su amplia compatibilidad con varias marcas y modelos de vehículos garantiza una fácil instalación y amplia aplicabilidad. Como marca de confianza en el sector automotriz de posventa, Walker Products ofrece componentes que cumplen o superan los estándares de los OEM, lo que infunde confianza y tranquilidad entre los clientes.